Datenblatt

Artikelnummer: 96.031.5053.1

Geräteanschluss RST20I3S B1 M01 SW

RST20i3 Geräteanschluss M25, 3-polig, Buchsenteil in Schraubtechnik, Anwendung 250V mit PE, 20A, Kodierfarbe schwarz

Artikelnummer	96.031.5053.1
EAN	4015573793248
Bestelleinheit	1

Zulassungen

Technische Daten

Allgemein

Bemessungsstrom	20 A
Bemessungsspannung	250 V
Verschmutzungsgrad	3
Bemessungsstoßspannung	4 kV
Verriegelbar	selbstverriegelnd (mit Werkzeug lösbar)
Codierfarbe / Kontakteinsatz	schwarz
Polkennzeichnung	L, N, PE

Anschlussdaten

Anschlussquerschnitt eindrähtig mm² max.	6 mm²
Anschlussquerschnitt eindrähtig mm² min.	0,75 mm²
Anschlussquerschnitt feindrähtig mm² max.	6 mm²
Anschlussquerschnitt feindrähtig mm² min.	0,75 mm²
Anschlüsse pro Pol	1
Abisolierlänge	8 mm

Ausführung

Ausführung	Buchse
Anschlussart	Schraubanschluss
Anschluss Gewinde	M25
Steckrichtung	gerade
Schutzart (IP)	IP66/68 (3m;2h) /IP69
Gehäusewandstärke 2 (min.)	0,5 mm
Gehäusewandstärke (max.)	8 mm

Werkstoff

Werkstoff des Gehäuses	Polyamid
Halogenfrei	ja
Kontaktmaterial	CuZn
Brandlast	0,136 kWh
Isolierteil Dauertemperaturbeständigkeit	100 °C
Oberflächenbehandlung	versilbert

Abmessungen

Länge	50,5 mm
Breite	35 mm
Höhe	35 mm

Klassifikation

ECLASS 8.1	27440602
ETIM 7.0	EC002566
ETIM 6.0	EC002566
ETIM 5.0	EC002566
ETIM 4.0	EC002566

Hinweis

Hinweis	Die Schraubklemmenanschlüsse aller RST® sind zum Anschluss von unvorbereiteten Leitern (ohne Aderendhülse) nach EN 60999-1 geeignet.; Lagefixierung durch Abflachung am Gewinde

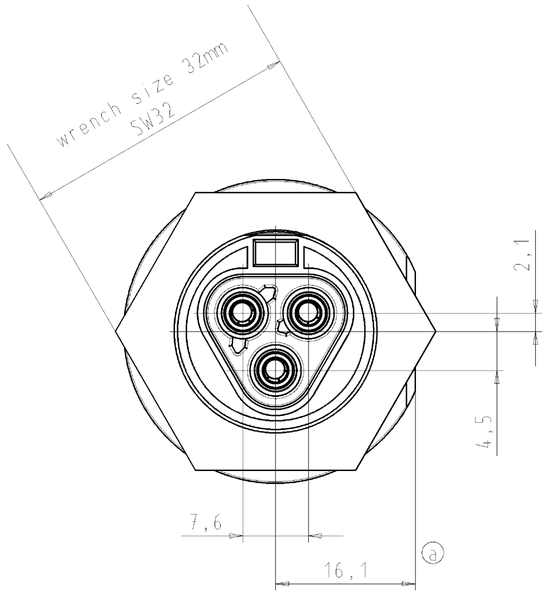

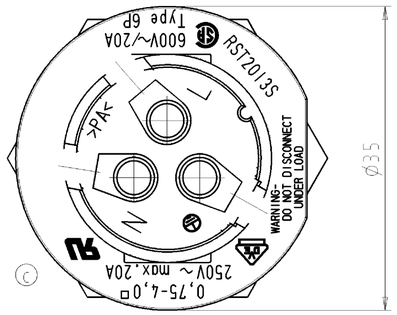

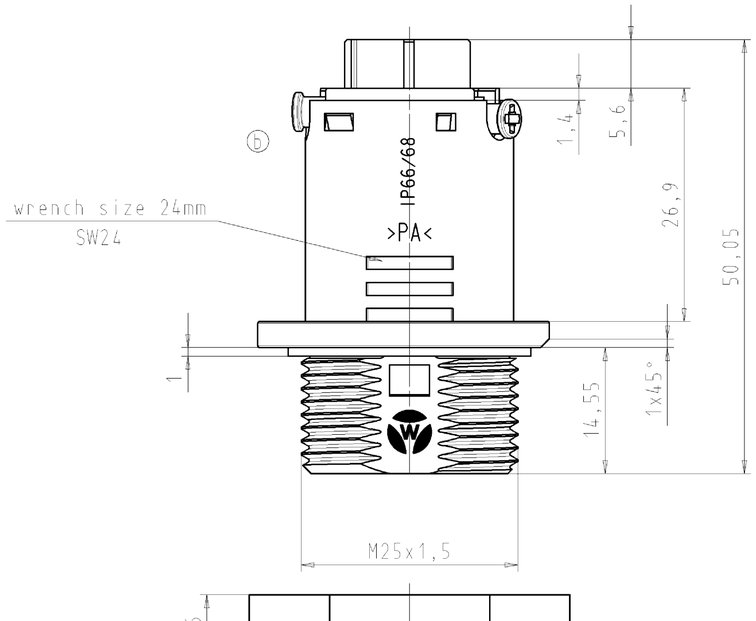

M1 : 1

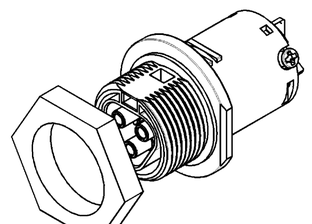

Gehäuseausschnitt
housing cutout

Verpackungseinheit: je 100 Stk.
packaging unit: per 100

Teile-Nr./ part-nr.	Farbe:/ color:	Einz.-Tl.-Nr.: *)/ single-part-nr.:*)
96.031.5053.1	schwarz, ähnl. RAL 9005/ black, similar to RAL 9005	..._..._...._1
96.031.5053.0	lichtgrau, ähnl.RAL 7035/ lightgrey, similar to RAL 7035	..._..._...._0

Tolerierung nach DIN 7167/Tolerance system acc. to DIN 7167.
(This DIN-standard desbribes the envelope principle. According to the envelope principle the deviations of form and parallelism are limited by the size tolerances).

ja/yes ☒ Stoffverbots- und Deklarationsliste nach UU-TOM-05/03 ist einzuhalten.
Conformity with Wieland document UU-TOM-05/03 (list of prohibited / declarable hazardous substances) to be declared!

Freitoleranz nach
General tolerance

CAD - Zeichnung, keine manuellen Änderungen
CAD - drawing, no manual modifications allowed

1.Verwendung: -
First Use:

Blatt: 1 von 1
Sheet:

Änderung/Revision			Werkstoff/Material	2004	Tag/Date	Name	Zeichnung Nr./Drawing No.	Index
	/		Werkstoff und Oberfläche: material and sureface: Farbe: siehe Tabelle color: look table	gezeichnet drawn	25.03.	Kneitz	T 96.031.5053.0 01K	d
	/			geprüft checked	-	-		
	/	Maßstab/Scale 2:1		Normgept. Stand. check	-		Maße in mm/Dimensions are in mm	
d	14.08.2012/							
c	30.04.2009/	Vol. mm³	Öfl./Surf. mm²	Ersatz für/Replacement for: -				
b	12.05.2005/							
a	08.12.2004/							
Index	Datum / Blatt Date / Sheet							

wieland
Elektrische Verbindungen

Type
Type
RST2013
S B1 M01V

Benennung/Title
BUCHSENTEIL
female connector/für Geräteanschluß M25/for device connection M25
Schraubanschluß ohne Drahtschutz/screw-connection without wire protection

Diese Maße werden bei Abnahme besonders geprüft
Ausschließlich Prüfmaße
Mit /E gekennzeichnete Maße sind nur für interne Zwecke gültig

These dimensions will be especially checked at delivery
Only inspection dimensions
With /E marked dimensions are only valid for internal use

Weitergabe sowie Vervielfältigung dieses Dokuments, Verwertung und Mitteilung seines Inhalts sind verboten, soweit nicht ausdrücklich gestattet.
The reproduction, distribution and utilization of this document as well as the communication of its contents to others without express authorization is prohibited.